MODULAR 1.60

cod.170 / 171 / 203

No usar atornillador eléctrico en la fijación de manijas.El ajuste final de la tornillería debe realizarse de forma manual.

Orlandi
www.mueblesorlandi.com.ar

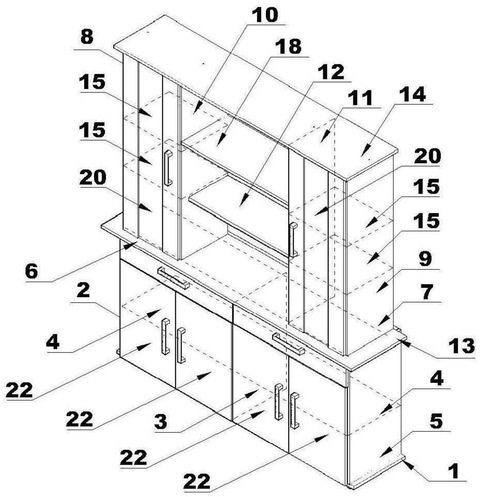

*NUMERACIÓN DE PIEZAS SE LIMPIA CON PAÑO Y ALCOHOL

PAQUETE 1 DE 2	DIMENSION (MM)		
PIEZA	LADO A	LADO B	CANT.
N°1- -BASE	1515	328	1
N°22- -PUERTA BAIUT	540	358	4
N°4- -ESTANTE BAIUT	708	298	2
N°3- -DIVISORIO CENTRAL	675	328	1
N°15- -ESTANTE SUPERIOR FLOTANTE	338	250	2
N°5- -COSTADO DER. INFERIOR	690	328	1
N°2- -COSTADO IZQ. INFERIOR	690	328	1
PATA DEL MODULAR			6
CORREDERA PLASTICA P/CAJON			4
N°6- -FAJA DELANTERA (1,6) (color mueb.)	1435	100	1
N°7- -FAJA TRASERA (1,6) (sin filo)	1435	100	1
BOLSA DE HERRAJE			1
FOLLETO			1
N°51- -COSTADO CAJON IZQ.	320	120	2
N°51- -COSTADO CAJON DERECHO	320	120	2
N°52- -FRENTE CAJON	720	150	2
N°56- -FONDO CAJON	703	327	2
FONDO P/PTA. DE VIDRIO	1013	356	2
FONDO CENTRAL SUPERIOR	705	360	1
FONDO CENTRAL INFERIOR	705	330	2
FONDO BAIUT	1458	348	2
N°53 --TRASCAJON	673	105	2
N°14- -TECHO	1490	328	1
N°13- -TAPA BAIUT	1600	356	1

PAQUETE 2 DE 2	DIMENSION (MM)		
PIEZA	LADO A	LADO B	CANT.
N°9- -COSTADO DERECHO SUPERIOR	1000	296	1
N°8- -COSTADO IZQUIERDO SUPERIOR	1000	296	1
N°11- -DIVIS. DER. SUPERIOR	1000	296	1
N°10- -DIVIS. IZQ. SUPERIOR	1000	296	1
N°18- -ESTANTE SUPERIOR	690	296	1
PARANTES PTAS. VIDRIO (1,2)	995	350	2
N°12- -ESTANTE SUPERIOR FLOTANTE	338	250	2
N°12- -EST.SUP.MOVIL	688	250	1
PERFIL H PARA FONDO 1435 MM			1
PERFIL H PARA FONDO 690 MM			1

Se sugiere antes de comenzar con el armado del mueble tomar cada pieza de éste y colocarle los respectivos tarugos y accesorios correspondientes así como montarlo con ayuda de otras personas.

Arme el mueble sobre el cartón de la caja o use una manta con el fin de evitar rayones o daños en el mismo. Precisará martillo, destornillador Philips y nivel.

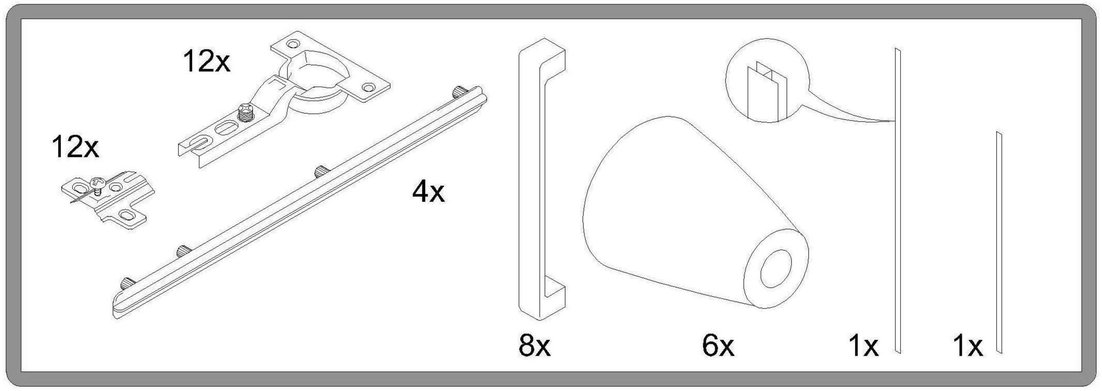

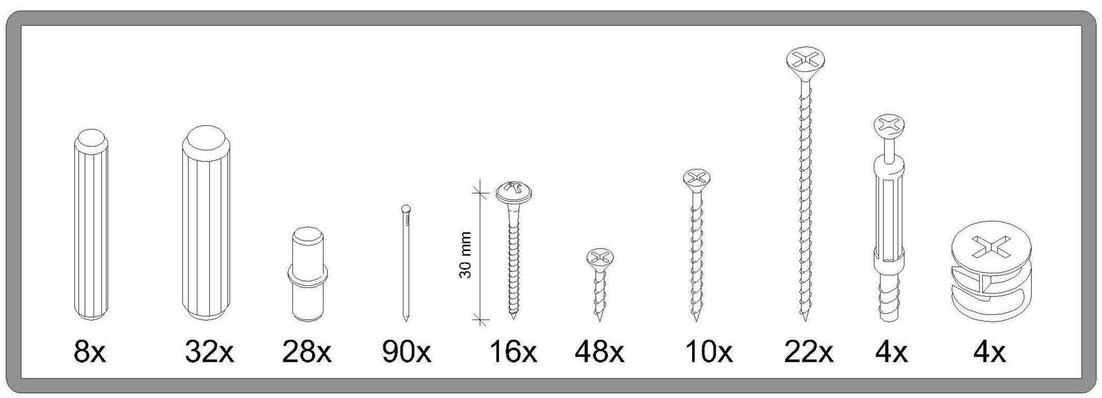

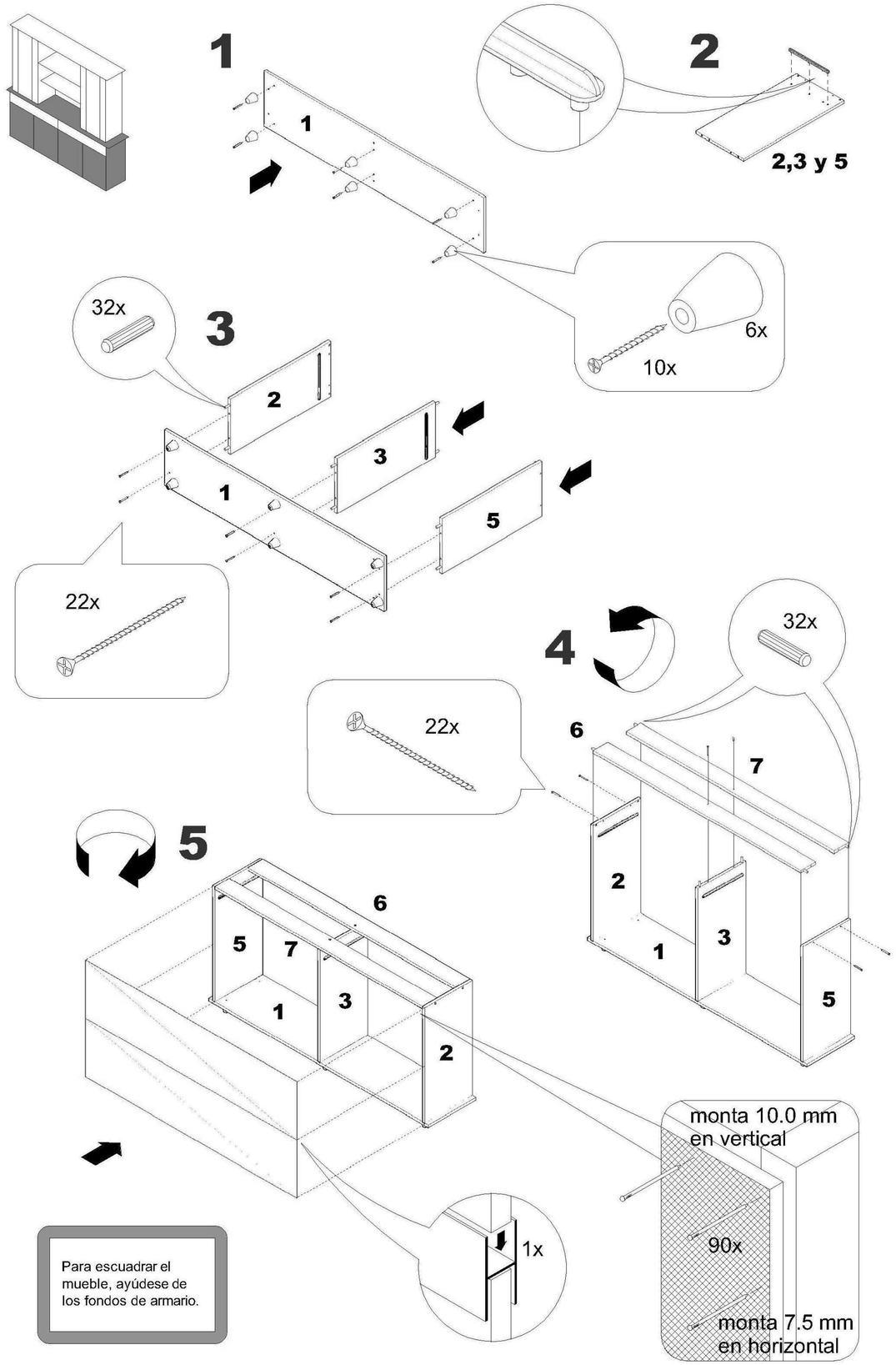

Para escuadrar el mueble, ayúdese de los fondos de armario.

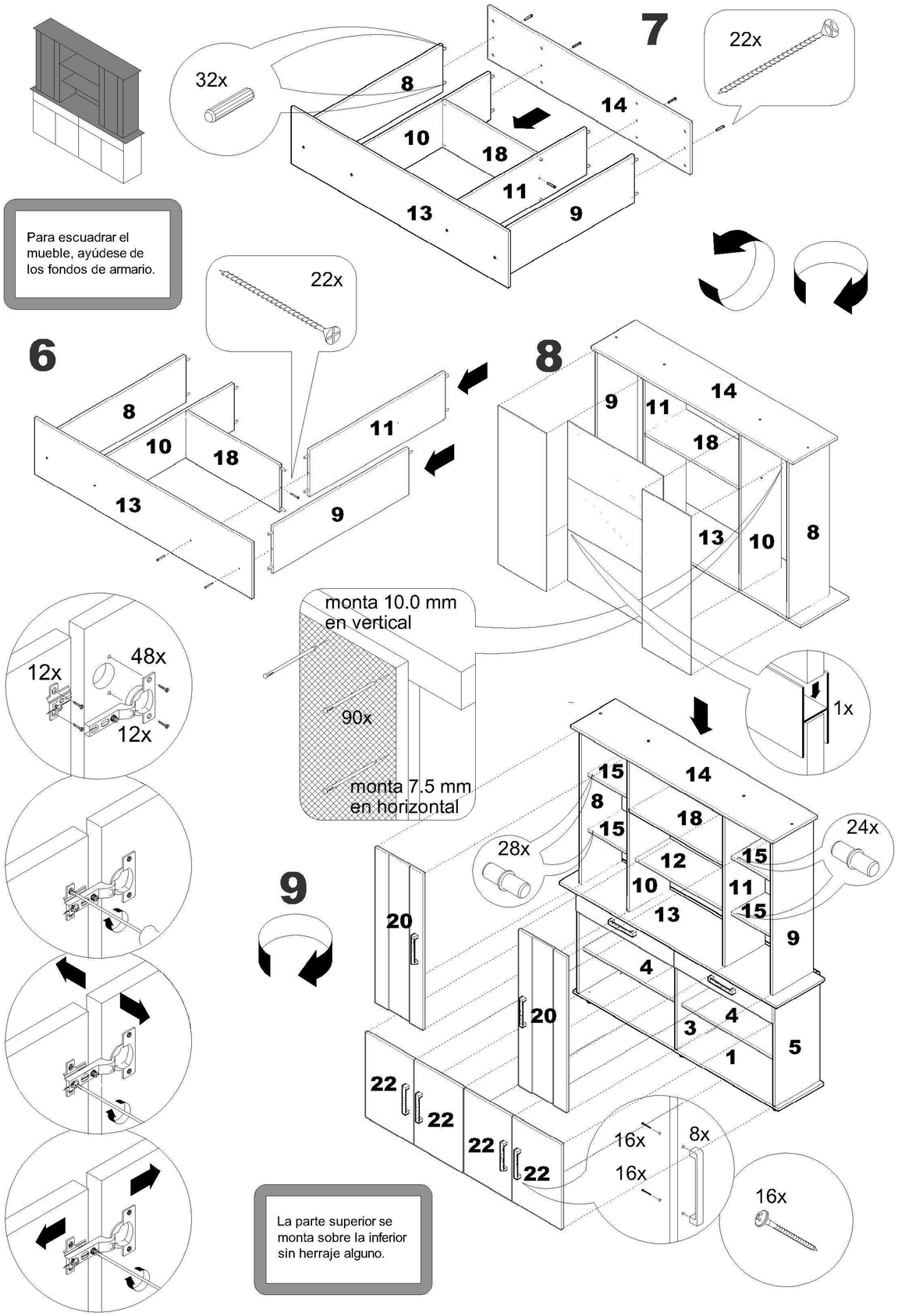

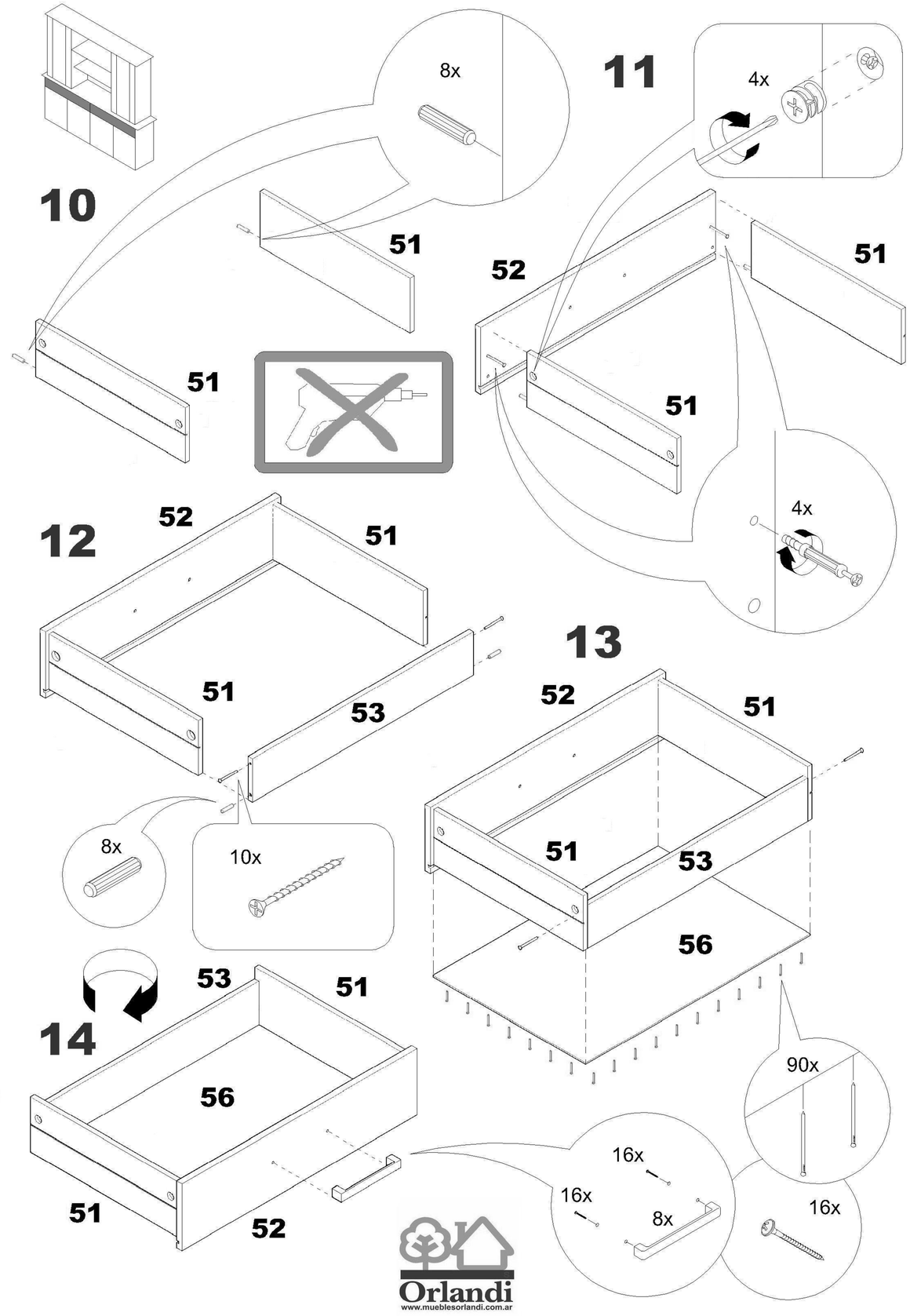

Orlandi
www.mueblesorlandi.com.ar